BCH-P

Rejillas y Registros Inyección

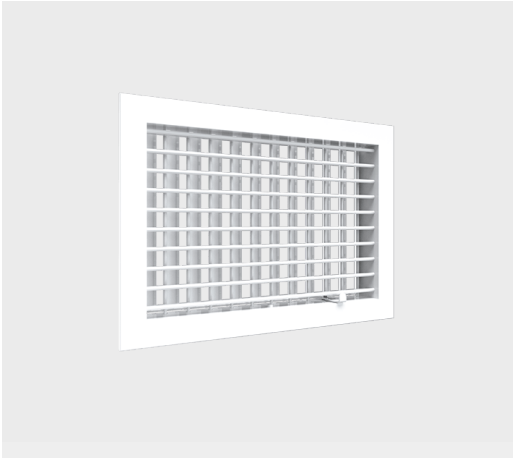

Las rejillas de inyección con aletas ajustables frontales y control de volumen tipo persiana BCH-P en la parte posterior, son ampliamente recomendadas para aplicaciones que requieren versatilidad por condiciones adaptables a un mismo espacio. Adecuada para instalación en muro, la rejilla BCH-P está diseñada para permitir el arreglo individual de las aletas frontales y la posibilidad de abrir o cerrar la persiana posterior a través de la palanca ubicada en la parte inferior permitiendo ajustes accesibles a los usuarios del espacio. Las aletas frontales cuentan con una separación de ¾” y están fabricadas en aluminio extruido al igual que el marco. Las aletas curvas que conforman el control de volumen tipo persiana, están construidas en acero. La rejilla BCH-P está disponible desde 4”x4” hasta 48”x24” en incrementos de 2". Su acabado es en pintura electrostática en colores de línea: blanco, blanco tablaroca o negro mate. Los colores especiales también están disponibles. Como accesorio opcional está el Marco de Montaje modelo MCE.

Características:

- Rejilla de inyección tipo aleta
- Aletas frontales con ajuste individual y separación de 3/4"
- Control de volumen tipo persiana de aleta curva
- Palanca de regulación

Dimensiones:

- Desde 4”x4” hasta 48”x24” en incrementos de 2"

Materiales y Acabados:

- Aletas frontales y marco en aluminio extruido
- Control de volumen tipo persiana en acero
- Colores de línea: blanco, blanco tablaroca o negro mate
- Colores especiales disponibles

Versatilidad:

- Residencias
- Oficinas
- Restaurantes y Cafeterías
- Hoteles

Ninguna parte de este documento podrá ser reproducida o retransmitida de cualquier forma, siendo estas: electrónicas o mecanografiadas; incluyendo fotocopiado, grabado y/o cualquier sistema de alojamiento de información sin previo permiso de INNES AIRE S.A. DE C.V.

Accesorios Opcionales:

MCE

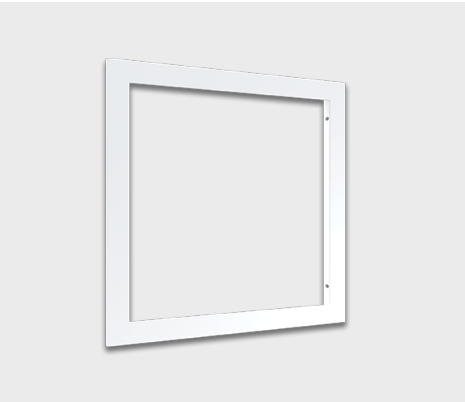

Ninguna parte de este documento podrá ser reproducida o retransmitida de cualquier forma, siendo estas: electrónicas o mecanografiadas; incluyendo fotocopiado, grabado y/o cualquier sistema de alojamiento de información sin previo permiso de INNES AIRE S.A. DE C.V.

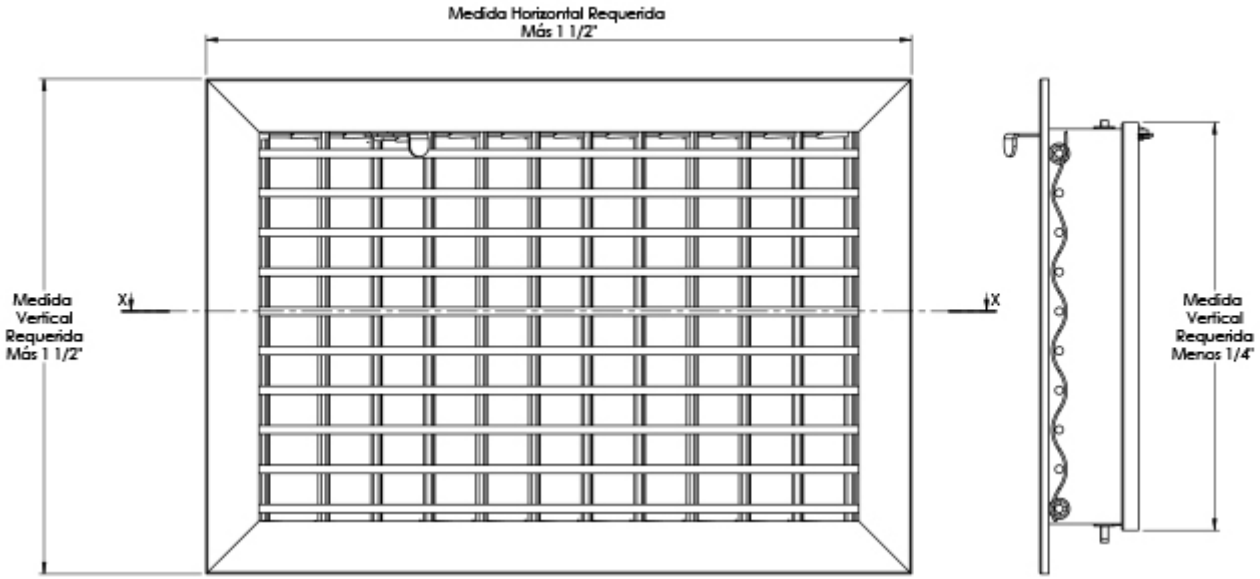

SECCIÓN X-X

Modelo	Medida Requerida			
	Horizontal		Vertical	
BCH-P	Mínima	Máxima	Mínima	Máxima
	4	48	4	24

Ninguna parte de este documento podrá ser reproducida o retransmitida de cualquier forma, siendo estas: electrónicas o mecanografiadas; incluyendo fotocopiado, grabado y/o cualquier sistema de alojamiento de información sin previo permiso de INNES AIRE S.A. DE C.V.

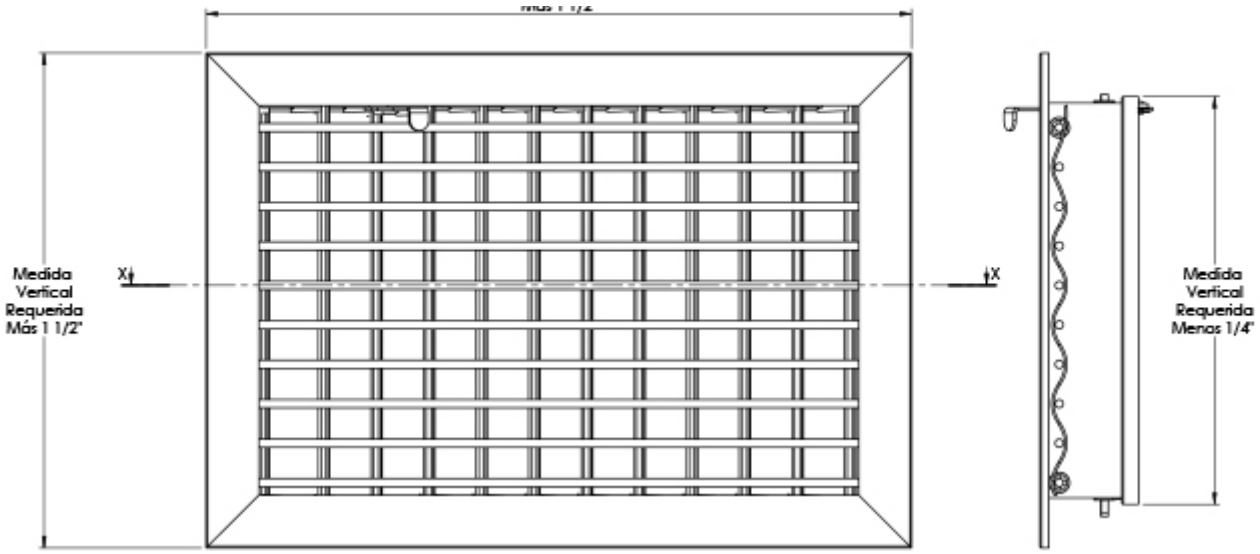

SECCIÓN X-X

Modelo	Medida Requerida			
	Horizontal		Vertical	
BCH-P	Mínima	Máxima	Mínima	Máxima
	4	48	4	24

Ninguna parte de este documento podrá ser reproducida o retransmitida de cualquier forma, siendo estas: electrónicas o mecanografiadas; incluyendo fotocopiado, grabado y/o cualquier sistema de alojamiento de información sin previo permiso de INNES AIRE S.A. DE C.V.

Diagrama de Instalación:

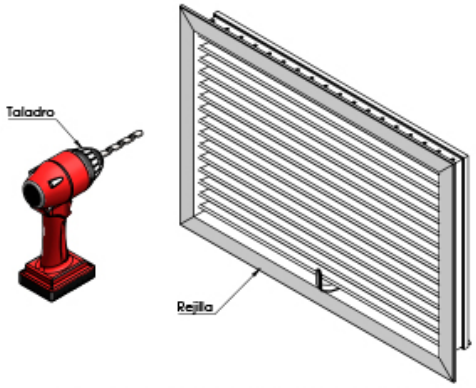

1.-Realizar barrenos de sujeción en el marco de la rejilla

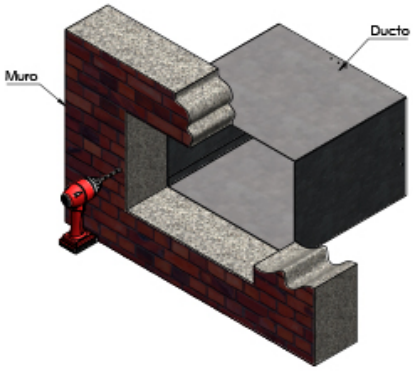

2.-Realizar barrenos en el muro donde se va a colocar la rejilla.

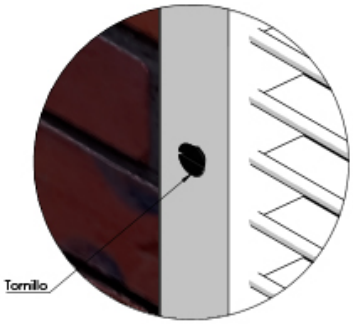

DETALLE A

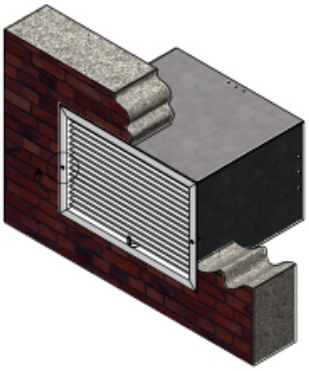

3.-Colocar la rejilla sobre el muro y fijar con tornillos.
Nota: Colocar un refuerzo para la instalación de rejillas mayores de 28 in.

Ninguna parte de este documento podrá ser reproducida o retransmitida de cualquier forma, siendo estas: electrónicas o mecanografiadas; incluyendo fotocopiado, grabado y/o cualquier sistema de alojamiento de información sin previo permiso de INNES AIRE S.A. DE C.V.

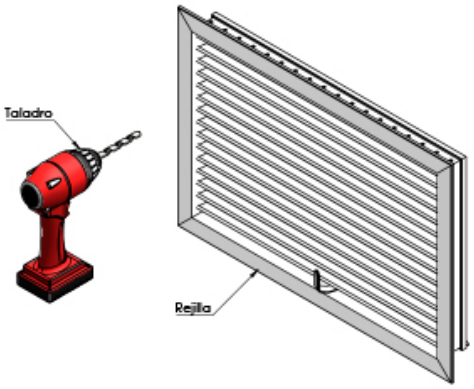

1.-Realizar barrenos de sujeción en el marco de la rejilla

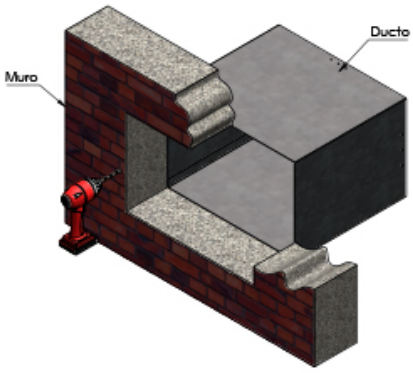

2.-Realizar barrenos en el muro donde se va a colocar la rejilla.

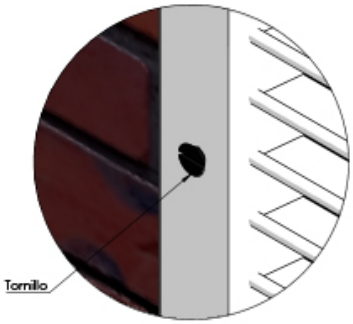

DETALLE A

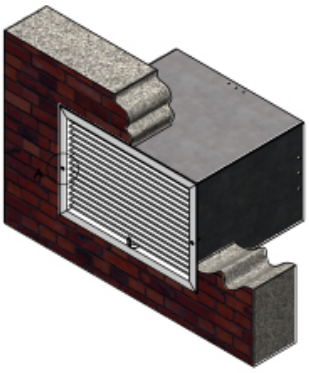

3.-Colocar la rejilla sobre el muro y fijar con tornillos.
Nota: Colocar un refuerzo para la instalación de rejillas mayores de 28 in.

Ninguna parte de este documento podrá ser reproducida o retransmitida de cualquier forma, siendo estas: electrónicas o mecanografiadas; incluyendo fotocopiado, grabado y/o cualquier sistema de alojamiento de información sin previo permiso de INNES AIRE S.A. DE C.V.

Especificación Sugerida:

Las rejillas de inyección con aletas ajustables frontales y control de volumen tipo persiana modelo BCH-P será de la marca Innes. Serán ampliamente recomendadas para aplicaciones que requieren versatilidad por condiciones adaptables a un mismo espacio. Será adecuada para instalación en muro y estará diseñada para permitir el arreglo individual de las aletas frontales y la posibilidad de abrir o cerrar la persiana posterior a través de la palanca ubicada en la parte inferior permitiendo ajustes accesibles a los usuarios del espacio. Las aletas frontales contarán con una separación de ¾” y estarán fabricadas en aluminio extruido al igual que el marco. Las aletas curvas que conforman el control de volumen tipo persiana, estarán construidas en acero. La rejilla BCH-P estará disponible desde 4”x4” hasta 48”x24” en incrementos de 2". Su acabado será en pintura electrostática en colores de línea: blanco, blanco tablaroca o negro mate. Los colores especiales también estarán disponibles.

» Modelo	» Dimensiones	» Tipo LT	» Accesorio marco (opcional)	» Barrenos	» Acabado
Inyección ***BCHP***	Ver tabla en plano de dimensiones	N: Montaje en muro ó plafón corrido S: Montaje en plafón reticular	MI: MCI EF: MCE Acero EA: MCE Aluminio	NO SI Especial	B: Blanco T: Blanco tablaroca N: Negro A: Color aluminio L: Lavado E: Color especial S: Sin acabado

Ninguna parte de este documento podrá ser reproducida o retransmitida de cualquier forma, siendo estas: electrónicas o mecanografiadas; incluyendo fotocopiado, grabado y/o cualquier sistema de alojamiento de información sin previo permiso de INNES AIRE S.A. DE C.V.